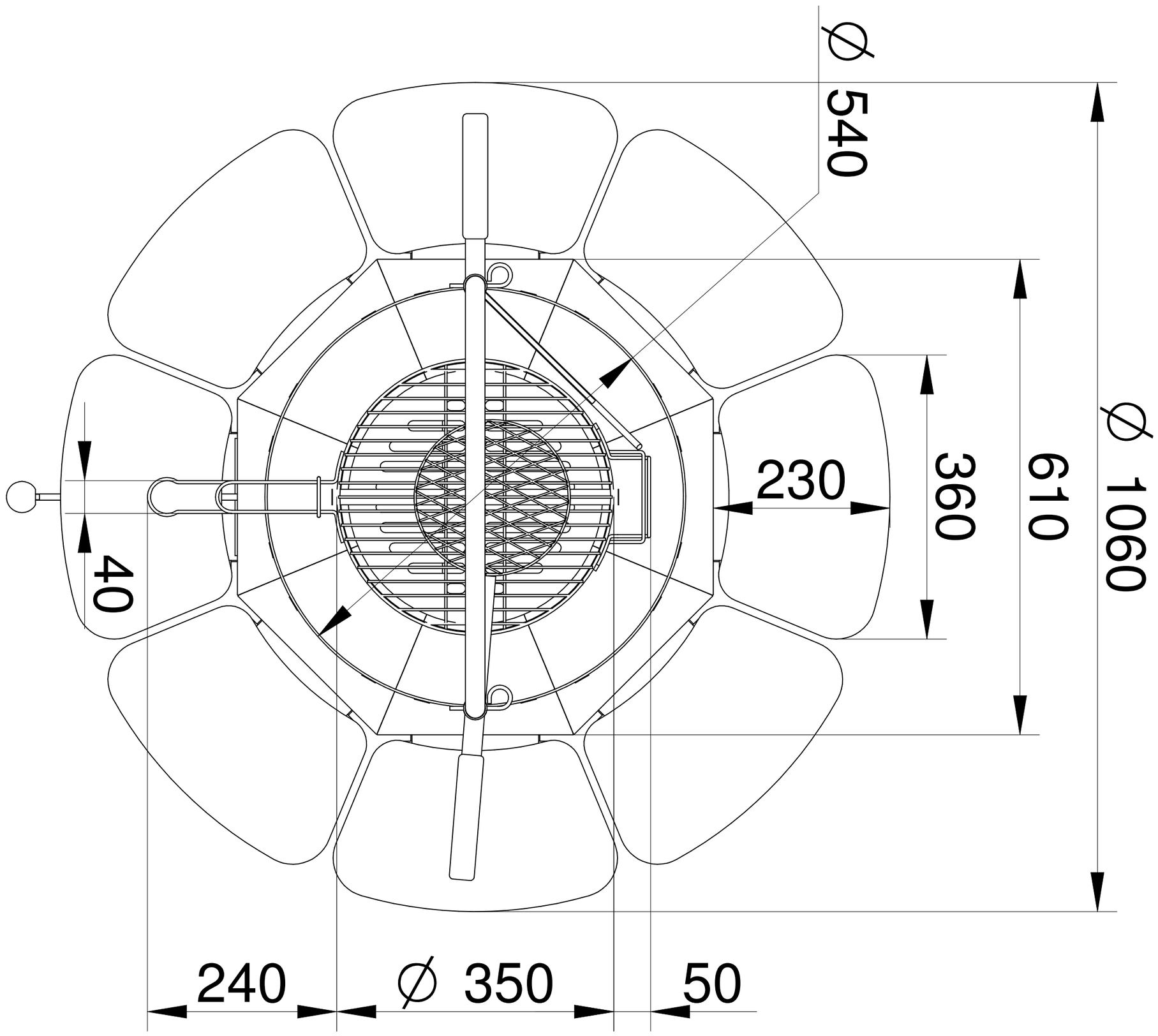
∅ 540
∅ 1060
610
360
230
40
240
∅ 350
50

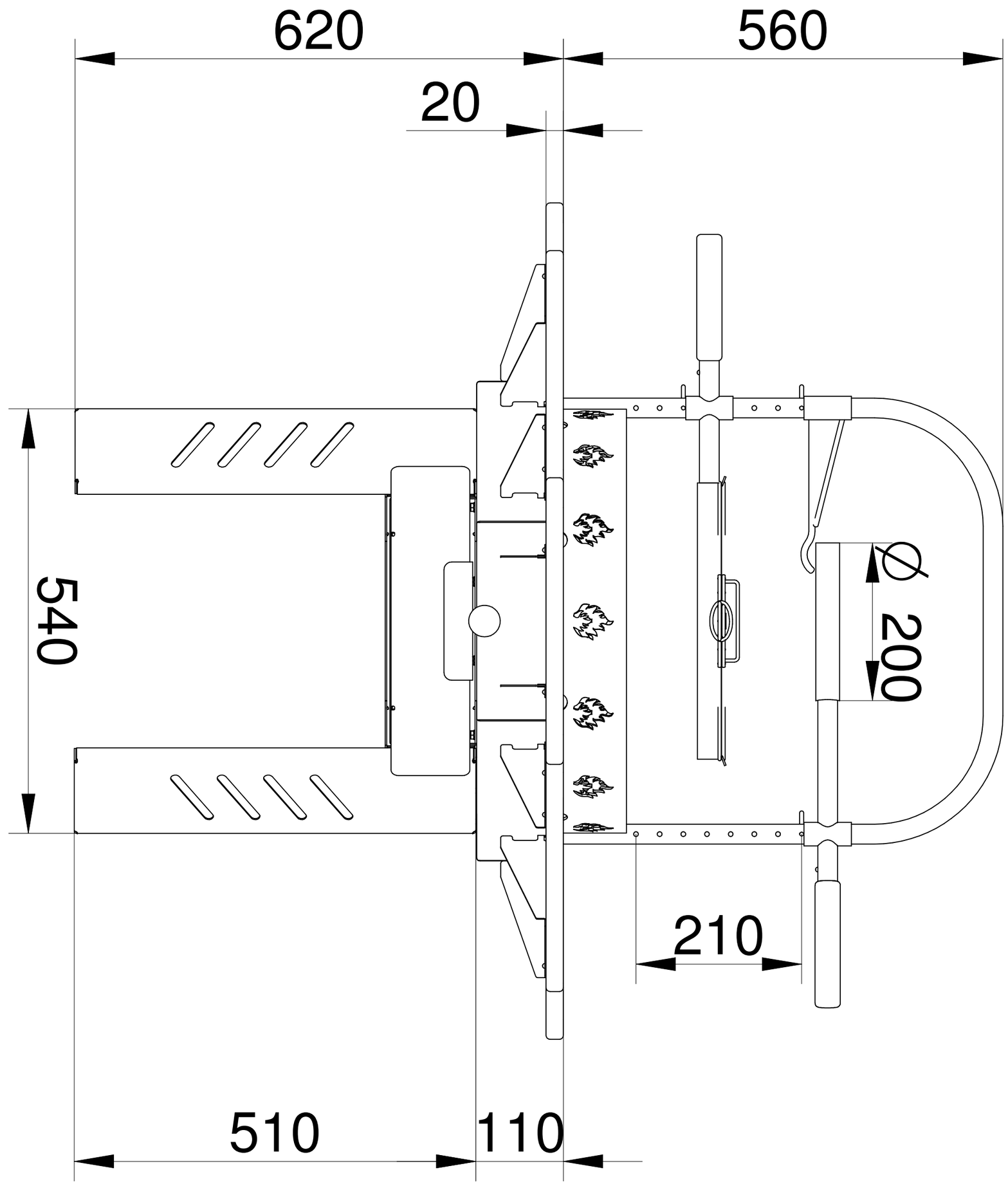
620
560
20
540
∅ 200
210
510
110

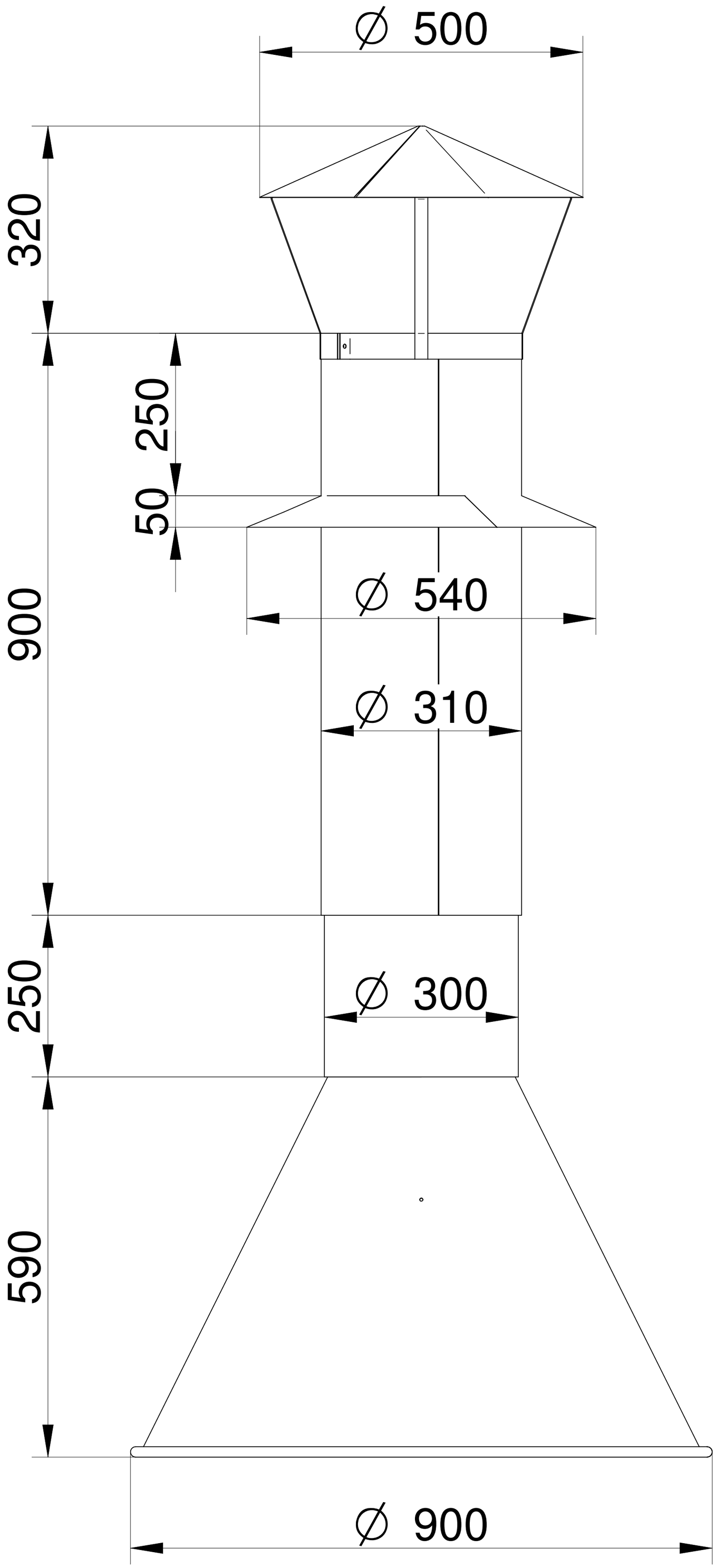
∅ 500
320
250
50
900
∅ 540
∅ 310
250
∅ 300
590
∅ 900